PLD905-100W-M(2.0-MP-M/Z)

Pulsed Laser Diode

产品特点



光学峰值功率最高可达 100W、激光波长：905 nm

适用于 1–100 ns 的短脉冲激光、

采用 纳米堆栈 激光技术，包含 3 个外延堆叠发射器

激光发光区：230 μm × 10 μm、TO56 封装，适用于大批量应用

应用领域

手持式激光测距仪（LRF），适用于高尔夫、狩猎及土木工程、无人机测距避障、专业激光传感器，用于距离测量

订货信息

型号 / Type	光斑数量 / Number of emitters	峰值波长 λ_{peak} [nm] / Peak wavelength	峰值输出功率 P_{opt} [W] / Peak output	产品描述 Description
PLD905-100W-M	3	905	100	TO56-100W-金属 3 引脚管壳负电
PLD905-100W-M-2.0	3	905	100	TO56-100W-金属 2 引脚 2.0mm 间距
PLD905-100W-MP	3	905	100	TO56-100W-金属 2 引脚 2.54mm 间距
PLD905-100W-M/Z	3	905	100	TO56-100W-金属 3 引脚管壳不带电

1. 最大额定值 短时工作 /short-time running，TA = 25 °C

参数 / Parameter	符号 / Symbol	值 / Value	单位 / Unit
峰值输出功率 / Peak output power	P_{peak}	104	W
正向电流 / Forward current	I_F	45	A
脉冲宽度（FWHM） / Pulse width	T_P	100	ns
占空比 / Duty cycle	Dc	0.1	%
反向电压 / Reverse voltage	V_R	20	V
工作温度 / Operating temperature	T_{op}	-40 - 85	°C
存储温度范围 / Storage temperature range	T_{stg}	-40- 100	°C
焊接温度 / Soldering temperature	T_s	260	°C

2. 特性参数 TA = 25 °C（环境温度）

参数 / Parameter	符号 / Symbol	最小值 / Min.	典型值 / Typ.	最大值 / Max.	单位 / Unit
发射波长 / Emission wavelength	λ_{peak}	895	905	915	nm
光谱宽度（FWHM） / Spectral width	$\Delta\lambda$	-	7	-	nm
波长温度系数 / Temperature coefficient of wavelength	$\Delta\lambda / \Delta T$	-	0.28	-	nm / K
峰值输出功率 / Peak output power	P_{opt}	86	96	104	W

Xiaojian Wu | **WhatsApp:** +86 186 8037 3699 | **Email:** wuxiaojian@leirte.com

参数 / Parameter	符号 / Symbol	最小值 / Min.	典型值 / Typ.	最大值 / Max.	单位 / Unit
阈值电流 / Threshold current	I_{th}	0.5	0.75	1	A
工作电压/ Operating voltage	V_{op}	18.2	20.2	22.2	V
工作电流/ Operating current	I_{op}	35	40	45	A
发光区尺寸 w × h / Aperture size	-	-	230 × 10	-	μm
光束发散角（FWHM），平行于 pn 结 / Beam divergence parallel to pn-junction	$\Theta_{\parallel}$	-	9	10	°
光束发散角（FWHM），垂直于 pn 结 / Beam divergence perpendicular to pn-junction	$\Theta_{\perp}$	-	25	28	°

测试条件 除非另有说明，特性参数均在 TA = 25 °C 条件下规定。标准工作条件及典型值定义请参见术语说明。

3. 特性曲线图

Figure 1 : Power-Voltage-Current Characteristics

@Pw=100 ns, f=3 kHz, Top=25 °C 功率-电压-电流曲线

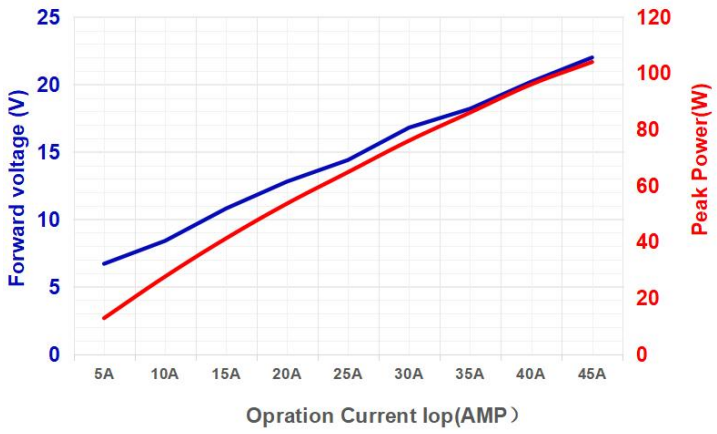

Figure 2 : Spectral Characteristics

@Iop=22A (Pw=100 ns, f=3kHz), Top=25 ° C

光谱曲线

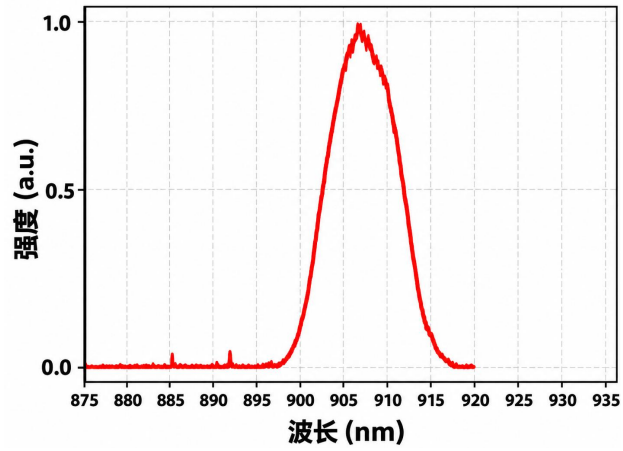

Figure 3 : Far Field Pattern Characteristi(VFF)

@ Iop=22A (Pw=100 ns, f=3 kHz),Top=25 °C

远场快轴慢轴发散角曲线

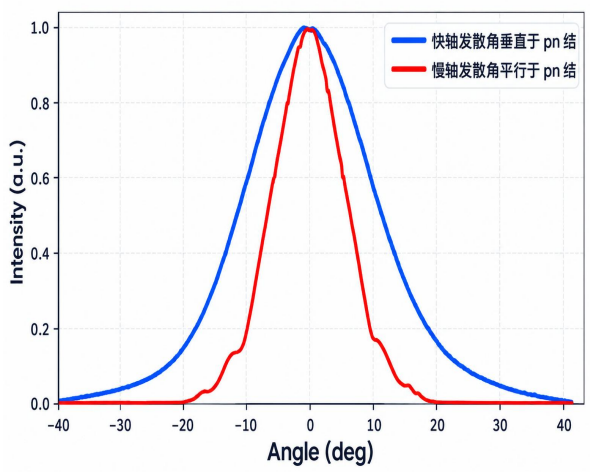

Figure 4: Near Field Pattern (NFP)

@ Iop (Pw=100ns, f=3 kHz),Ta=25 °C 近场图形

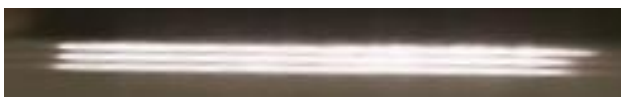

4. 封装外形 机械封装图及尺寸参考：尺寸单位：mm。

PLD905-100W-M

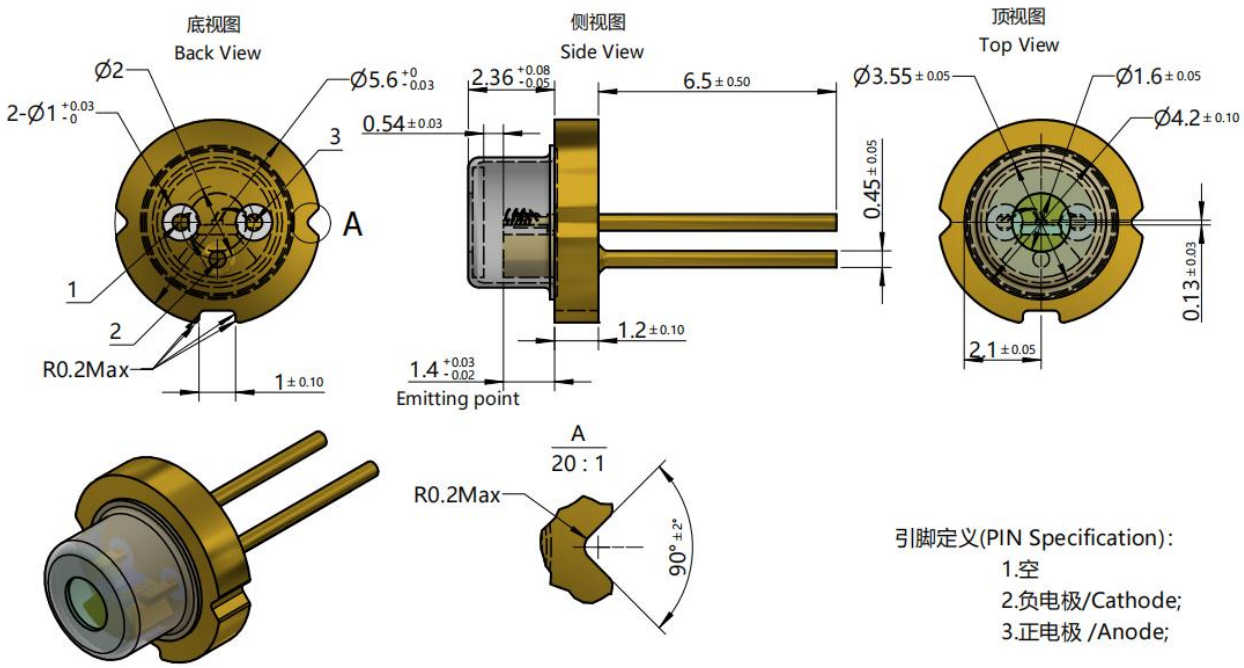

PLD905-100W-M-2.0

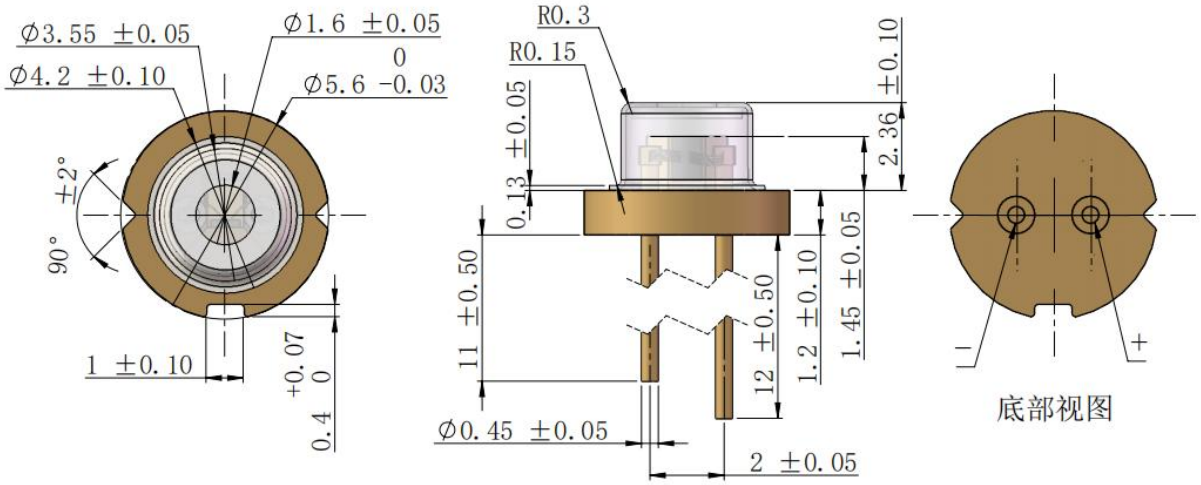

PLD905-100W-MP

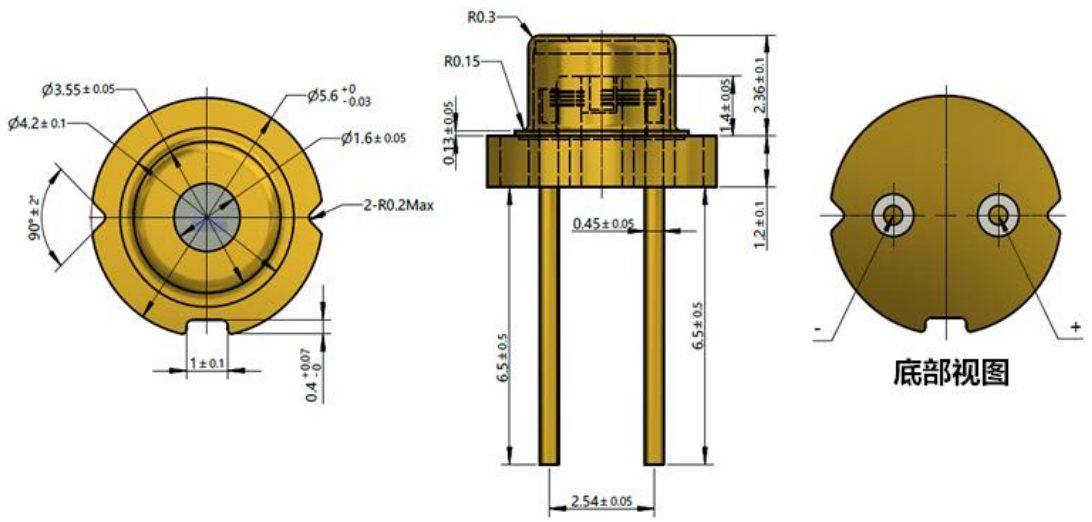

PLD905-100W-M/Z

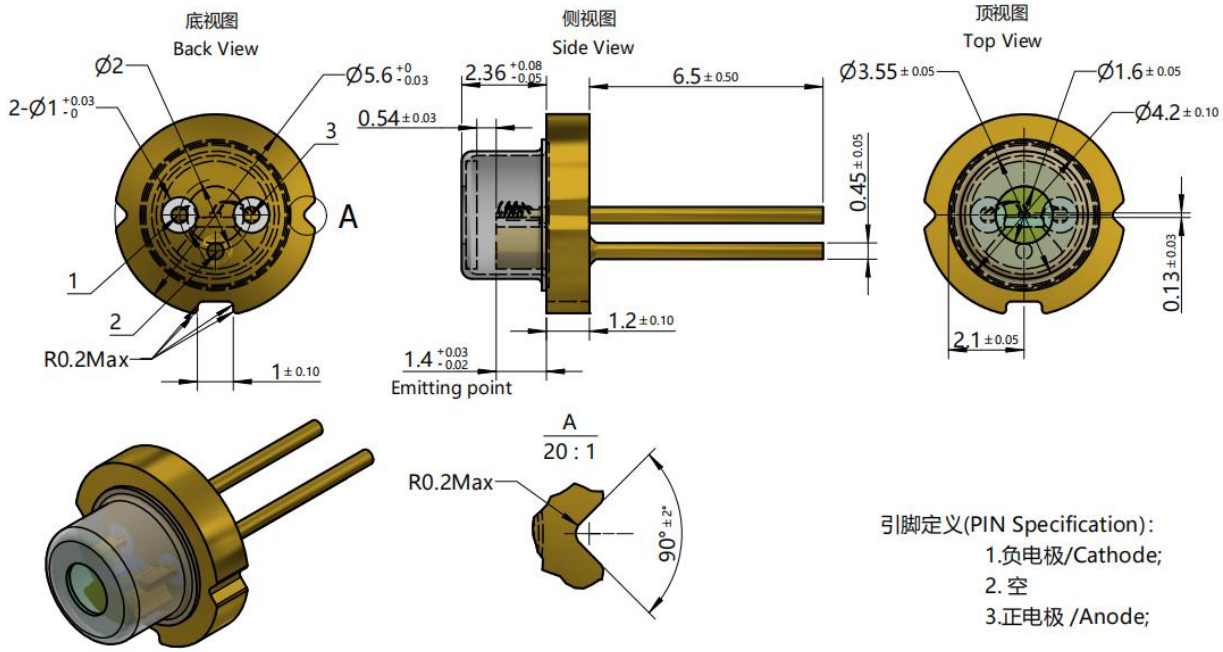

5. 术语说明

1）焊接温度：距外壳底边 2 mm 处。

2）标准工作条件：脉冲宽度 100 ns、频率 3 kHz、工作电流 40 A，TA = 25 °C。

3）典型值：由于 LD 制造工艺的特殊条件，技术参数的典型数据或计算关联关系只能反映统计结果，不一定对应每个单独产品的实际参数；实际参数可能与典型数据及典型特性曲线不同。如因技术改进等原因需要，典型数据可能在不另行通知的情况下发生变更。

安全提示

> 激光安全 根据工作模式不同，这些器件可能发射高度集中的不可见红外光，对人眼具有潜在危害。采用此类器件的产品必须遵守 IEC 60825-1《激光产品安全》规定的安全防护要求。